ÉVIERS

N1090 DESCRIPTION



- AISI 304 – 18/10
- Avec protection de plastic
- Epaisseur: 0,6 mm
- Dimensions des cuves: 335x365x150mm
- Dimensions extérieures: 900x500mm.
- 100% emboutis (monoblock)
- **Accessoires inclus:** bondes et siphon.

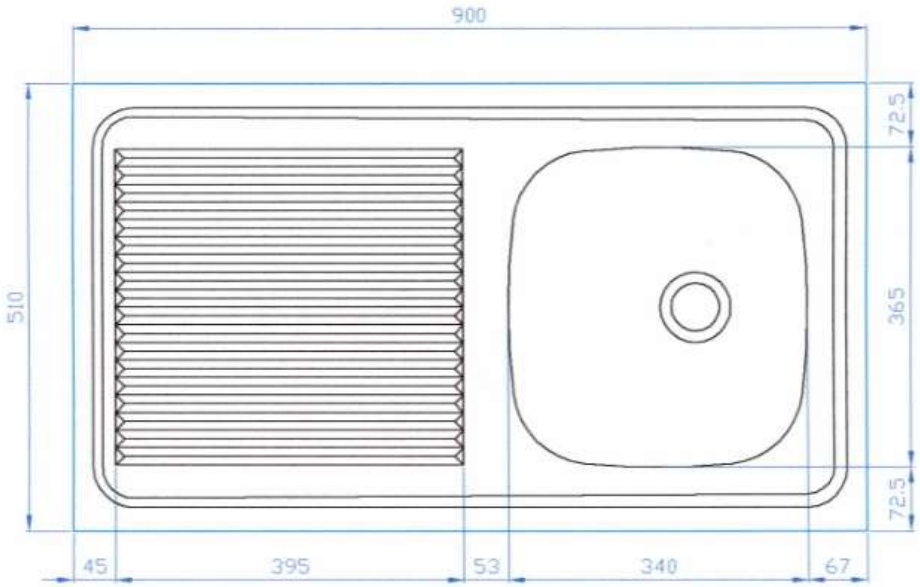

- 15 ans garantie

Précautions à prendre en compte pour sa conservation:

- Produits de nettoyage de données pour l'acier Inox sont: le savon, les détergents doux et / ou neutres. Appliquer avec un chiffon doux ou une éponge amende de nylon, puis rincer à l'abondance de l'eau et séchez-les avec un linge doux.

Ne jamais utiliser d'abrasifs et acides parce qu'ils détériorent la surface de l'évier

- Il ne doit pas être utilisé lingettes métal, la paille de l'acier, pour nettoyer la surface de l'évier;
- Colles, les peintures et du ciment, en contact avec l'évier, provoque la corrosion de l'acier.

- EN13310:2015

CE

15-year warranty

INAREL

Inarel, Indústria de Lava-Louças Inox e Artesanato, SA